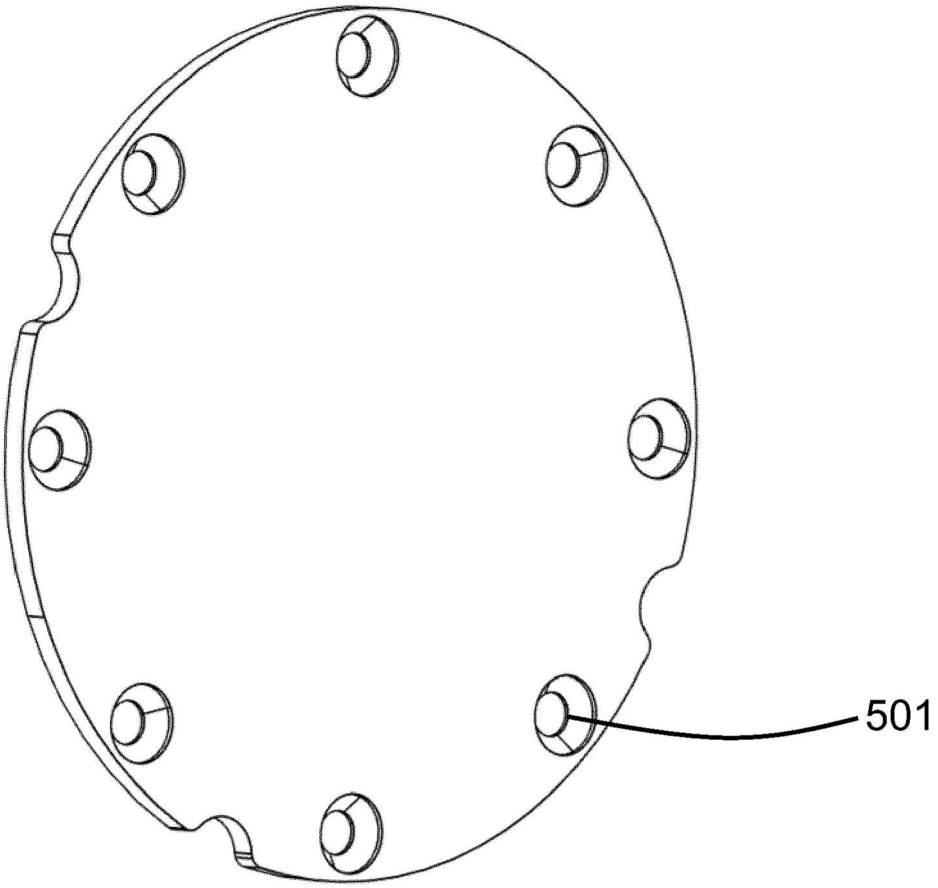

图5C

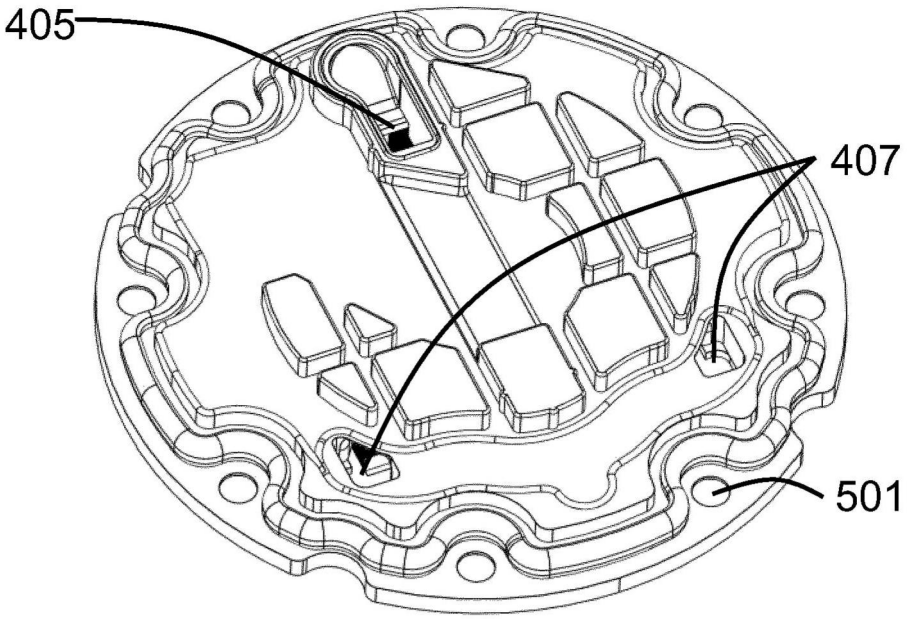

图6A

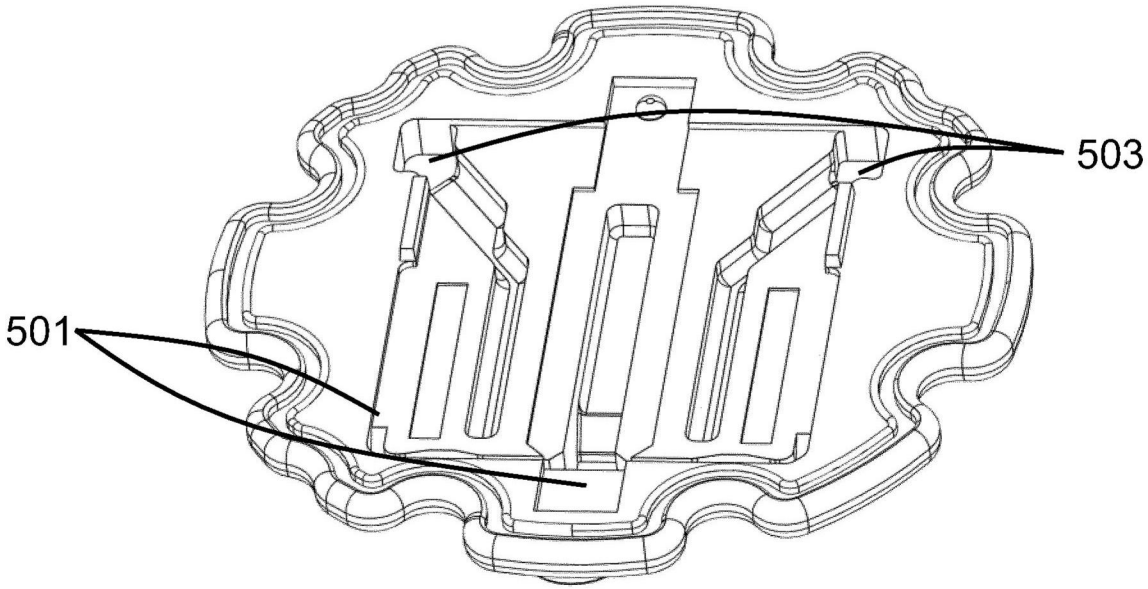

图6B

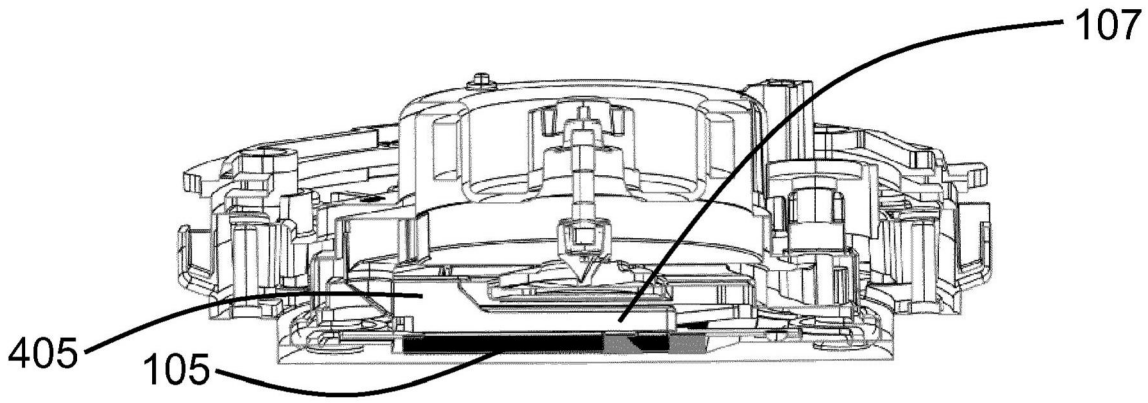

图7

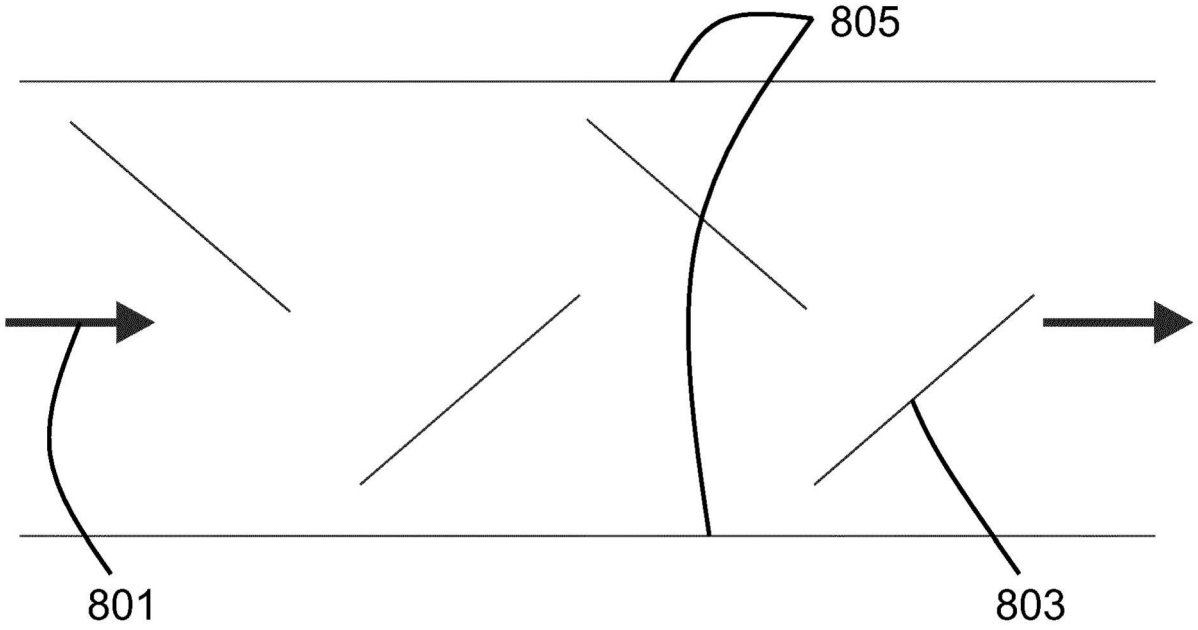

图8

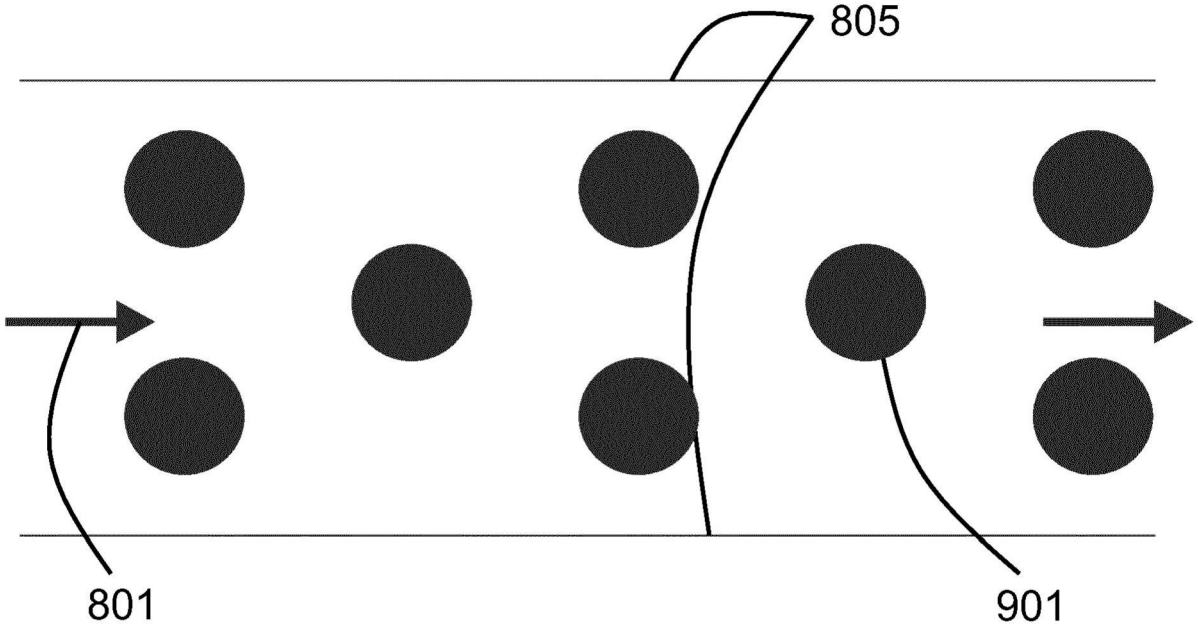

图9

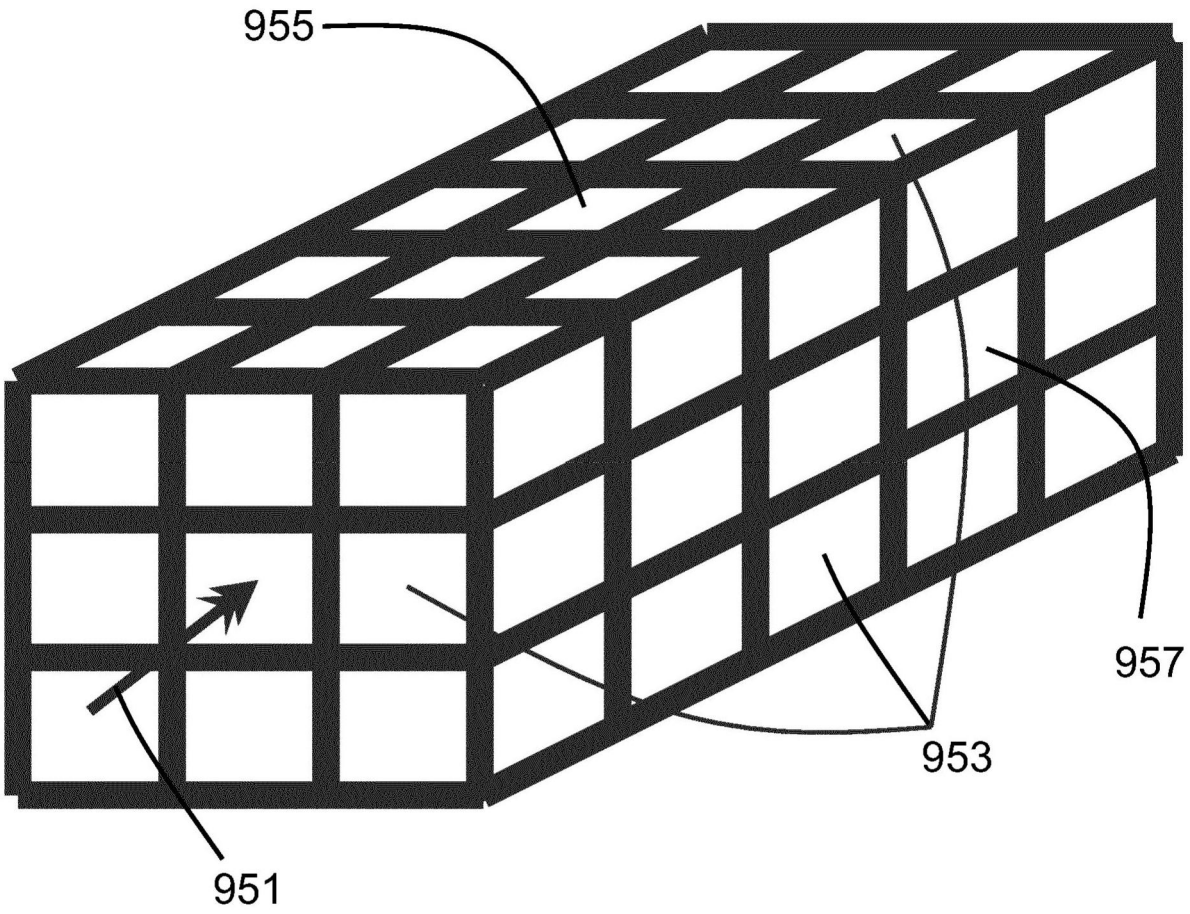

图10

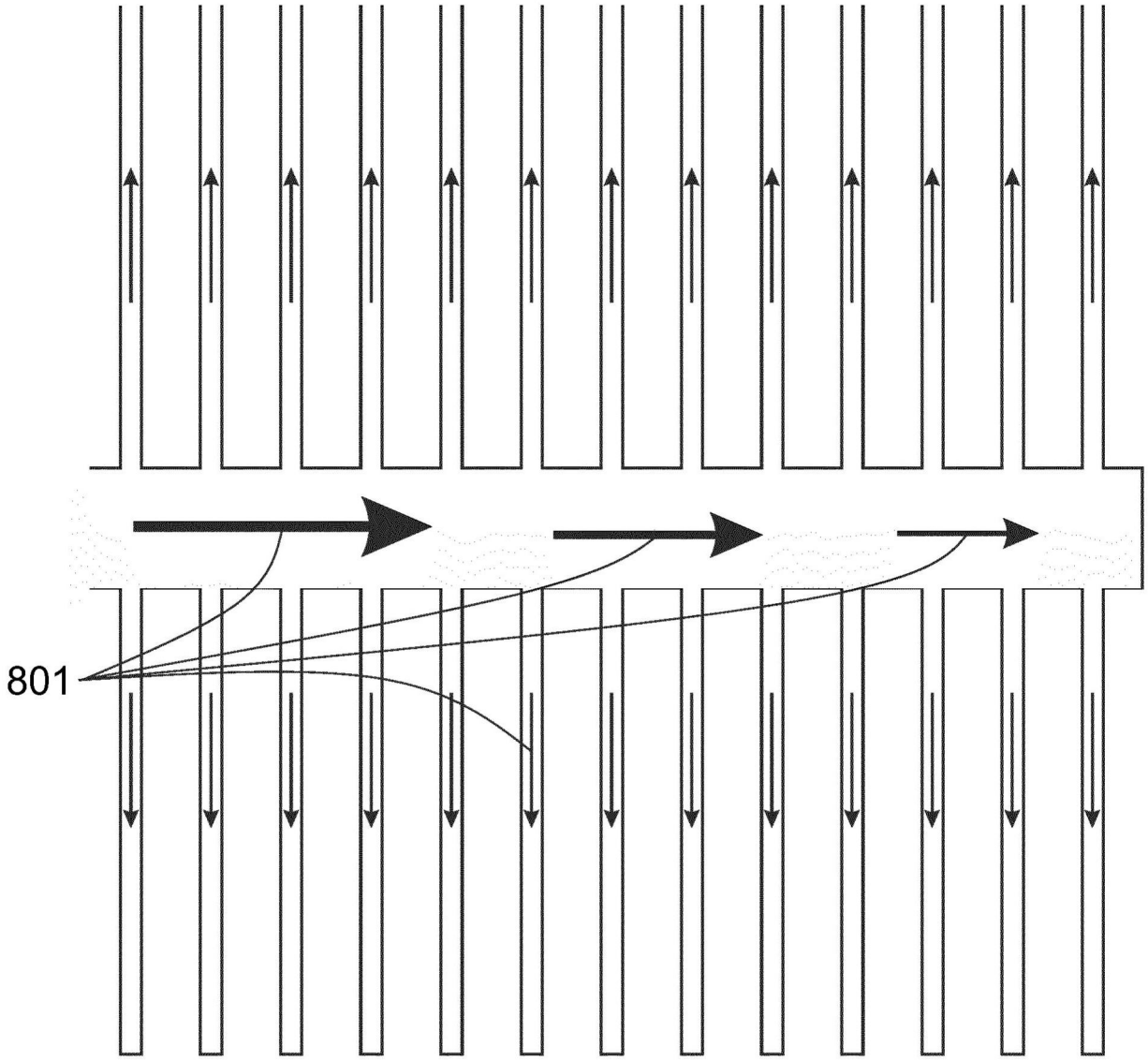

图11

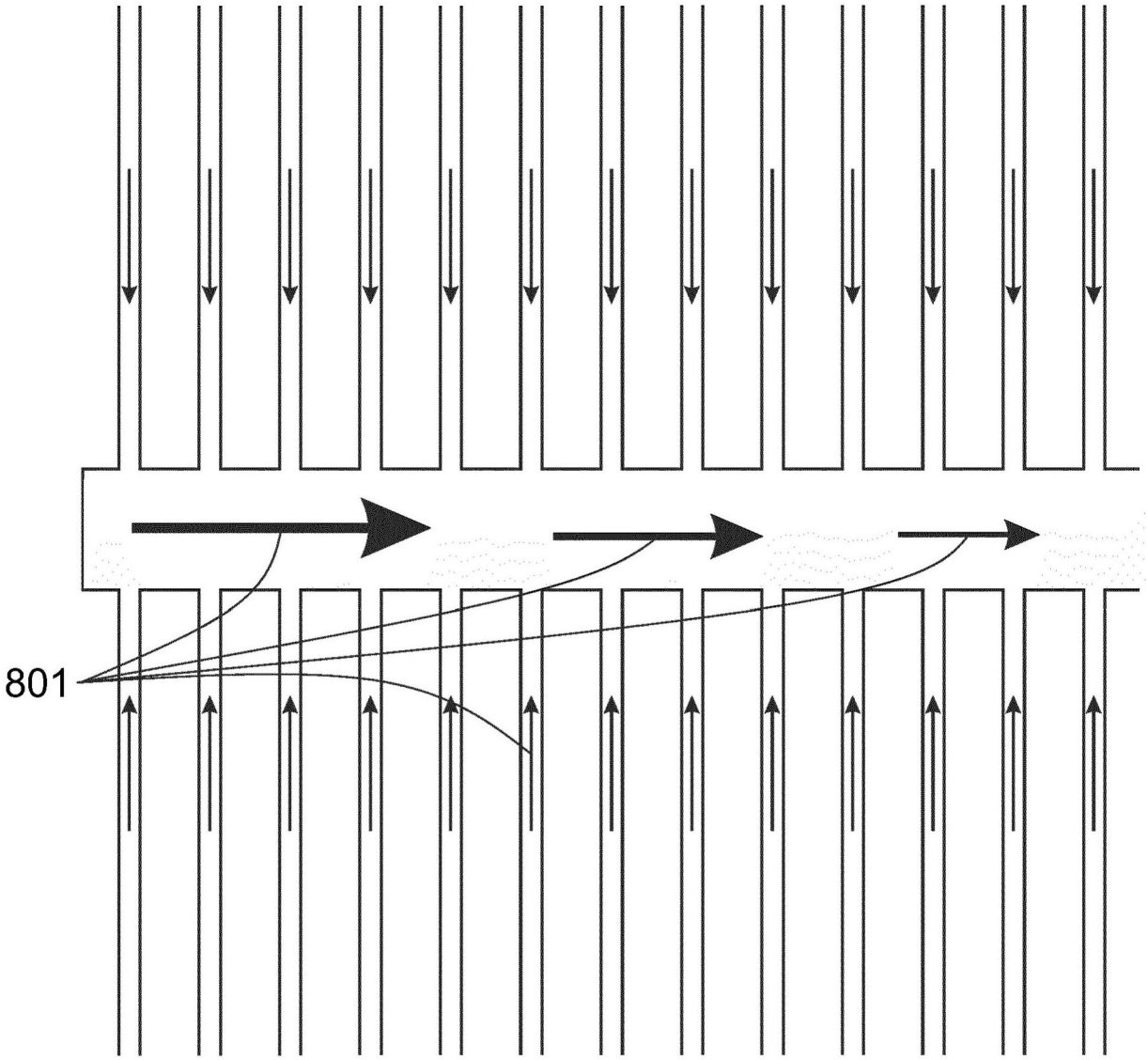

图12

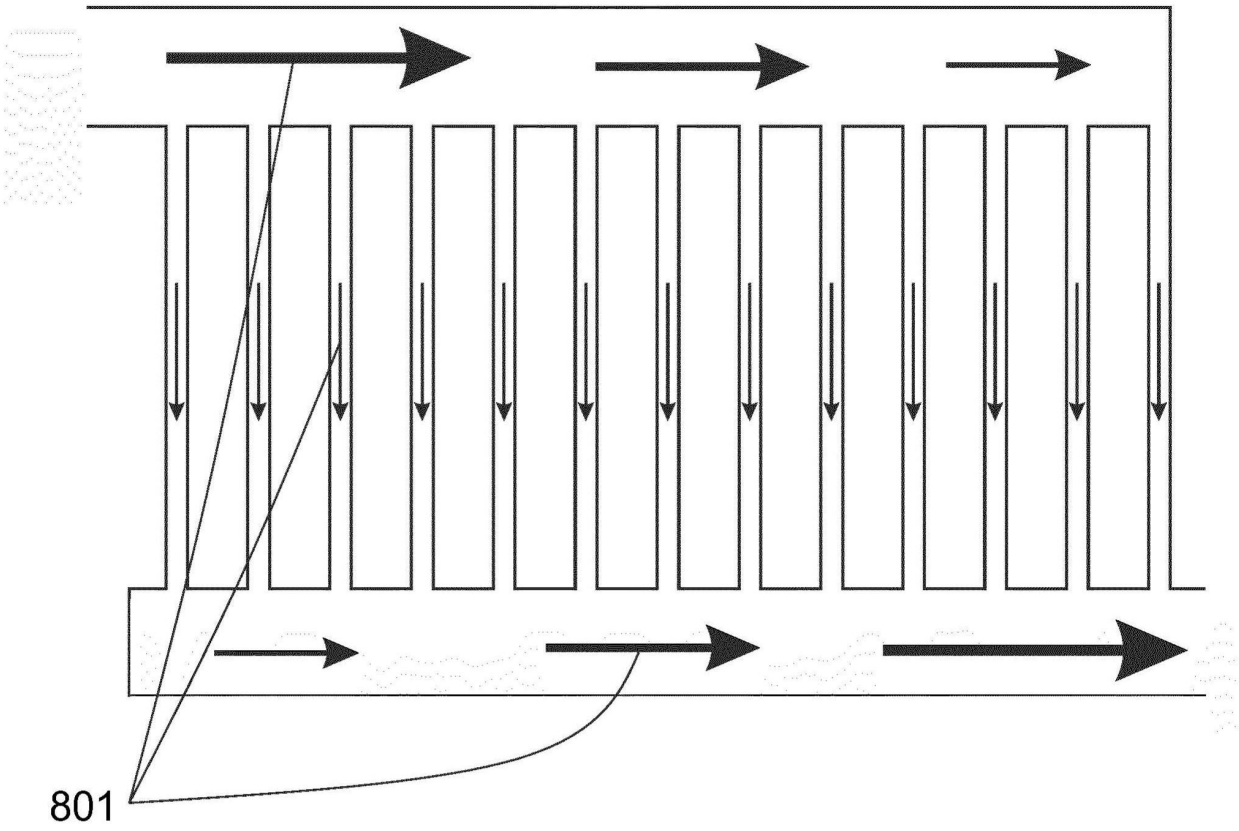

图13

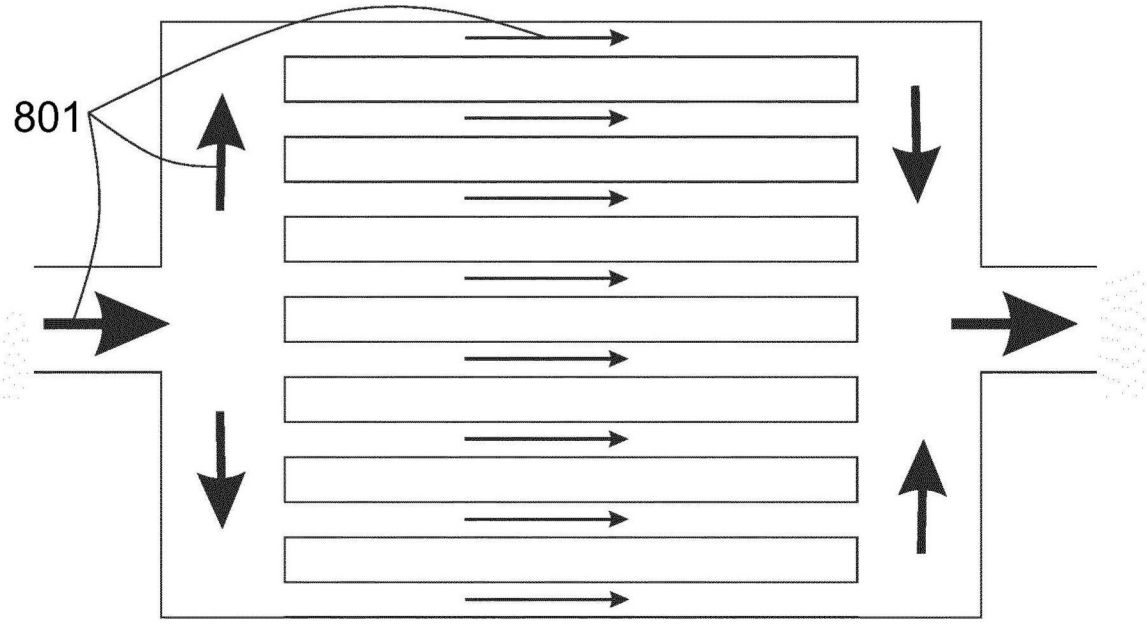

图14

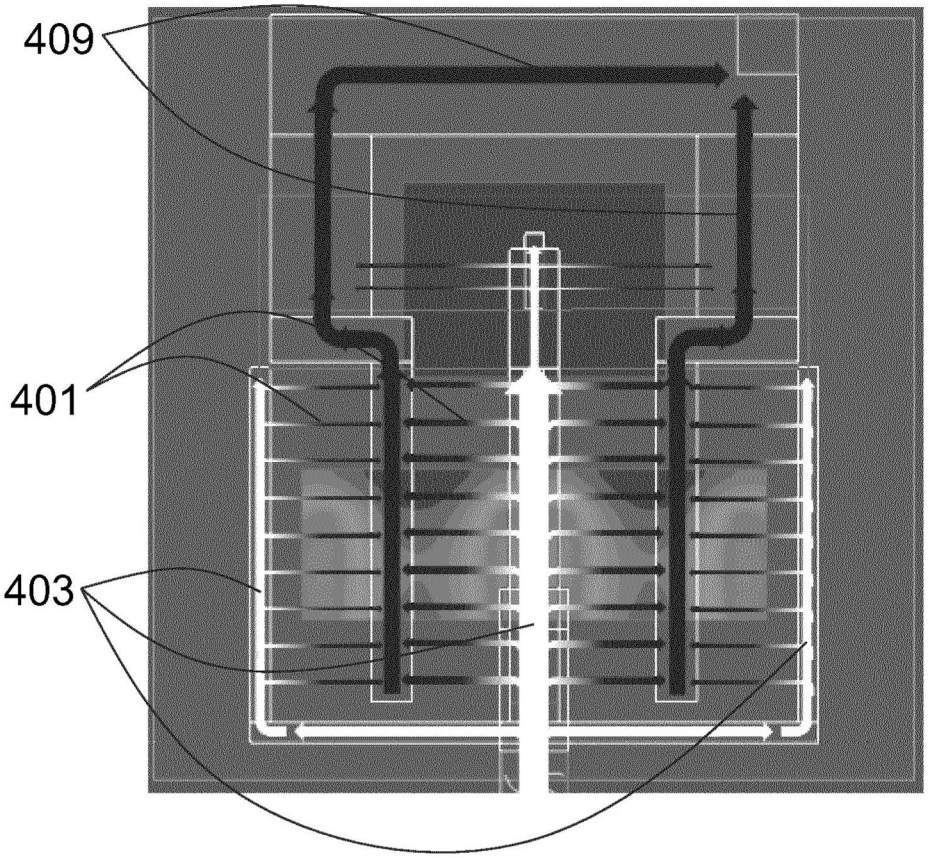

图15